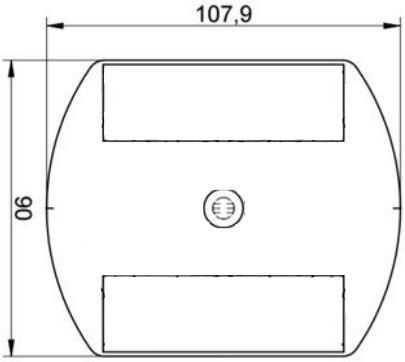KOCIE OCZKO ODBLASKOWE (PEO)