Przekrój A-A

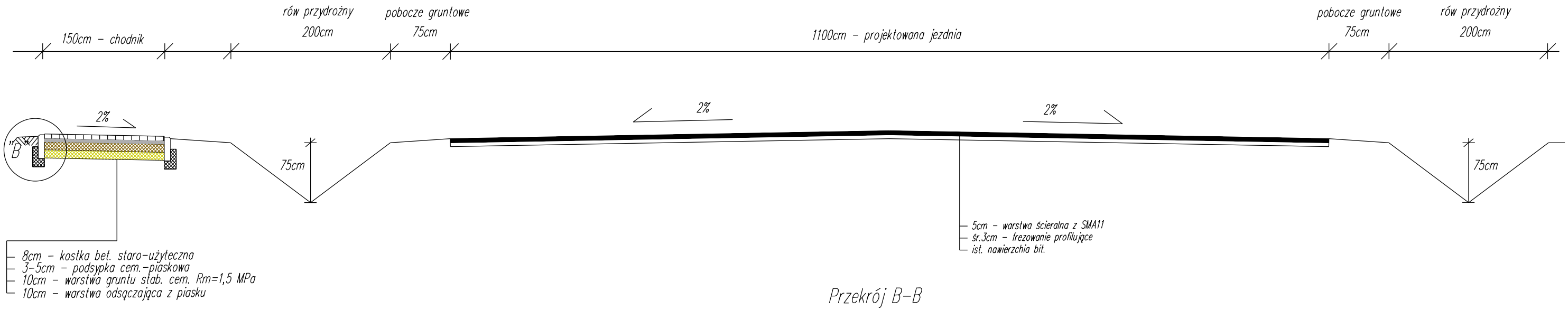

Przekrój B-B

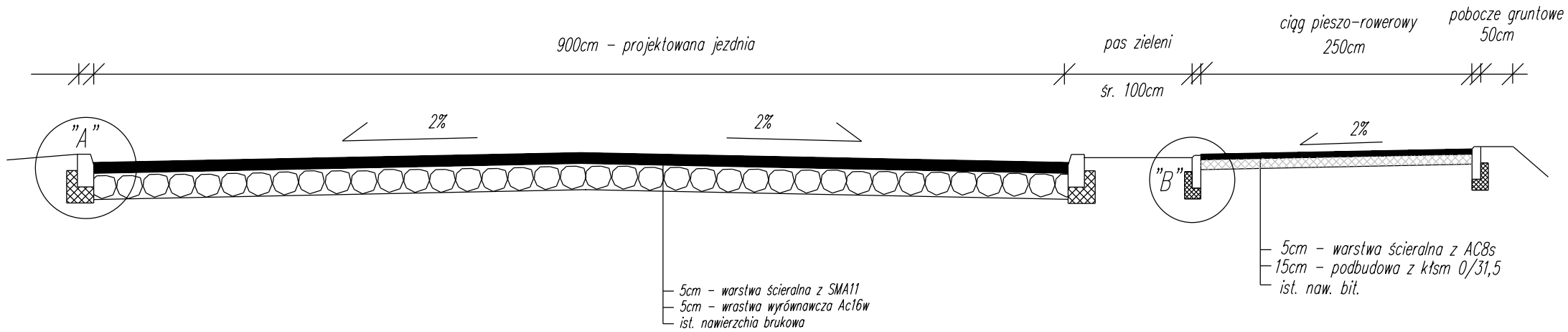

Szczegóły konstrukcyjne

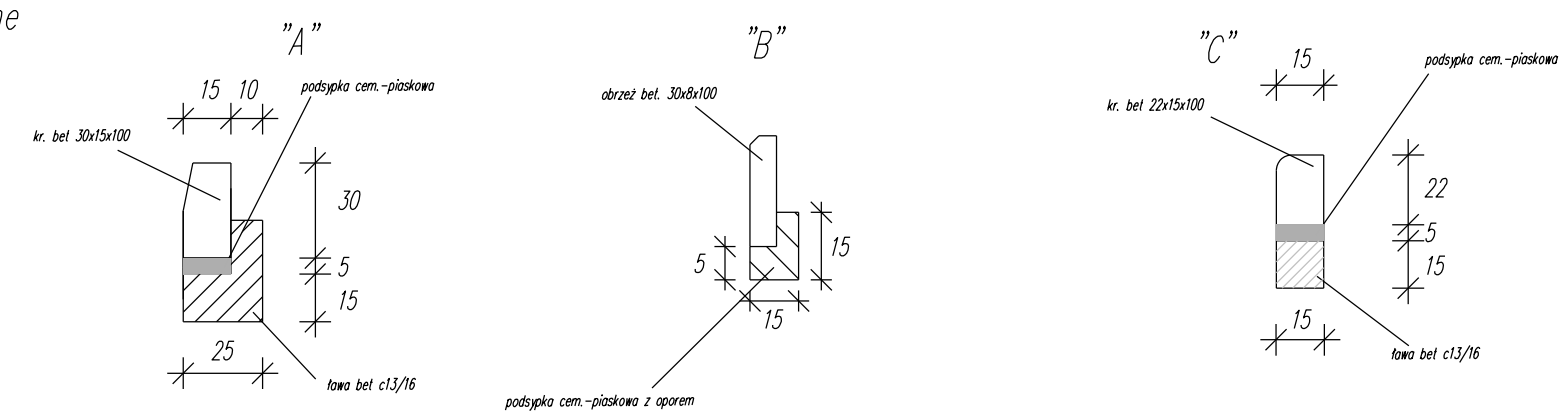

Inwestor	Powiatowy Zarząd Dróg w Świeciu		
Lokalizacja	Przebudowa odcinka ul. Wojska Polskiego w Świeciu (DP1286C)		
Tytuł opracowania	Przekroje konstrukcyjne	Skala 1:50	Nr rys. 2b
Opracował	mgr inż. Adam Meller	11.2017	Podpis