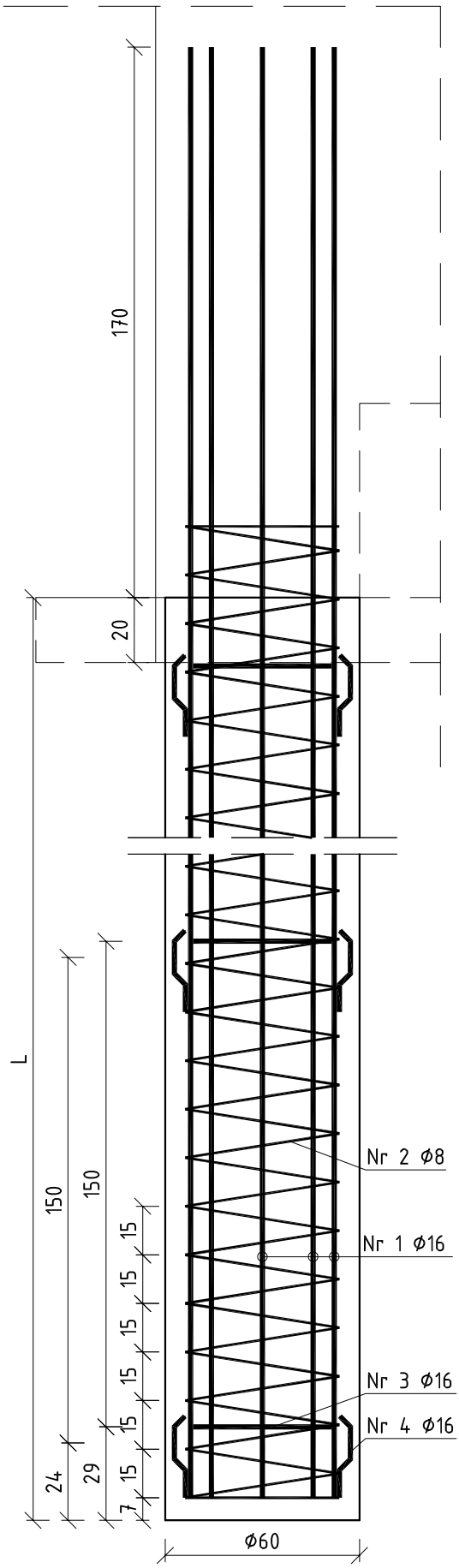

Nr 4 Ø16 *skala 1:5*

dystans
co 150 cm

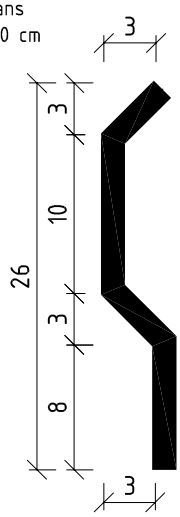

Nr 2 Ø8 spirala

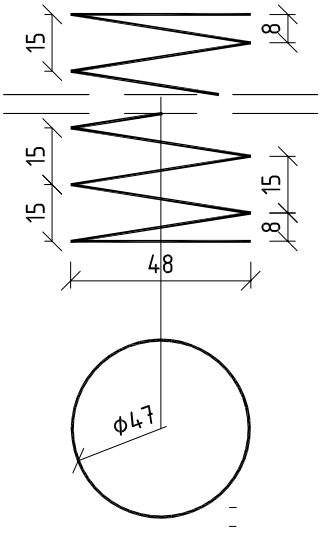

Pal długości 12 m

Zestawienie stali					
Nr pręta	ø [mm]	l [cm]	ilość [szt.]	Rodzaj pręta B500SP ø8	ø16
1	16	1430,0	8		114,40
2	8	12500,0	1	125,00	
3	16	140,0	7		9,80
4	16	30,0	21		6,30
Razem [mb]				125	130,50
Ciężar jednostkowy [kg/m]				0,395	1,580
Ciężar [kg]				49,38	206,19
Suma [kg]				255,57	
RAZEM dla 4 szt. Pali [kg]				1022	

Pal długości 8m

Zestawienie stali					
Nr pręta	ø [mm]	l [cm]	ilość [szt.]	Rodzaj pręta B500SP ø8	ø16
1	16	1030,0	8		82,40
2	8	8400,0	1	84,00	
3	16	140,0	7		9,80
4	16	30,0	21		6,30
Razem [mb]				84	98,50
Ciężar jednostkowy [kg/m]				0,395	1,580
Ciężar [kg]				33,18	155,63
Suma [kg]				188,81	
RAZEM dla 2 szt. Pali [kg]				378	

Nr 3 Ø16 pierścień usztywniający

beton: C25/30 (B30)
stal: B500SP
otulina prętów głównych: 70 mm

UWAGA:

1) Poszczególne tabele zestawienia stali odnoszą się do do poszczeóglnych długości projektowanych pali. Łącznie do wykonania projektowanych pali niniejszej inwestycji potrzeba ~1320 kg stali zbrojeniowej.
2) Dla długosci pręta Nr 1 w zestawieniu stali uwzględniono długość zakładu równą 40Ø
3) Rysunek należy czytać razem z rysunkiem Nr 4 Schemat palowania.
4) Długość pali L: pod filarem - 12 m
pod przyczółkiem od strony Drzycimia - 12 m
pod przyczółkiem od strony Świecia - 8 m

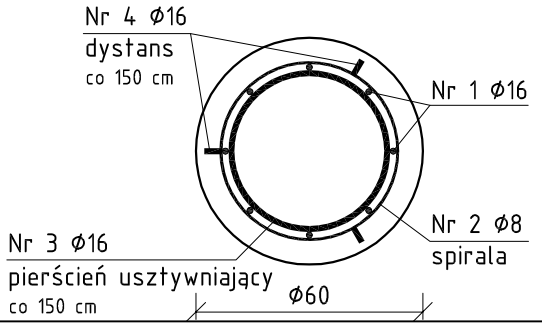

ZAMAWIAJĄCY:		**Powiatowy Zarząd Dróg w Świeciu** **ul. Gen. Józefa Hallera 9** **86-100 Świecie**				
WYKONAWCA: MOSKON USŁUGI INŻYNIERSKIE ul. Skromna 14 86-005 Ciele		MOSKON USŁUGI INŻYNIERSKIE				
Nr zlecenia:		Nazwa zadania: **Przebudowa mostu w km 9+264 drogi powiatowej nr 1242 Drzycim - Sulnówko - Świecie przez rz. Wdę w m. Wyrwa**				
Data: **15.12.2015**		Obiekt: **Most nad rz. Wda w miejscowości Wyrwa**				
Skala: **1:20**		Temat: **Pal fundamentowy**				
Faza:	Branża:	Projektował:	**mgr inż. Jan Sluda** **NB-7210/28/80** **spec. konstrukcyjno-inżynieryjna**		Nr rys.:	Ilość:
PW	**M**	Weryfikował:	**mgr inż. Marek Rzytelewski** **KUP/0125/POOM/13** **specjalność mostowa**		**5**	**24**