Widok od czoła

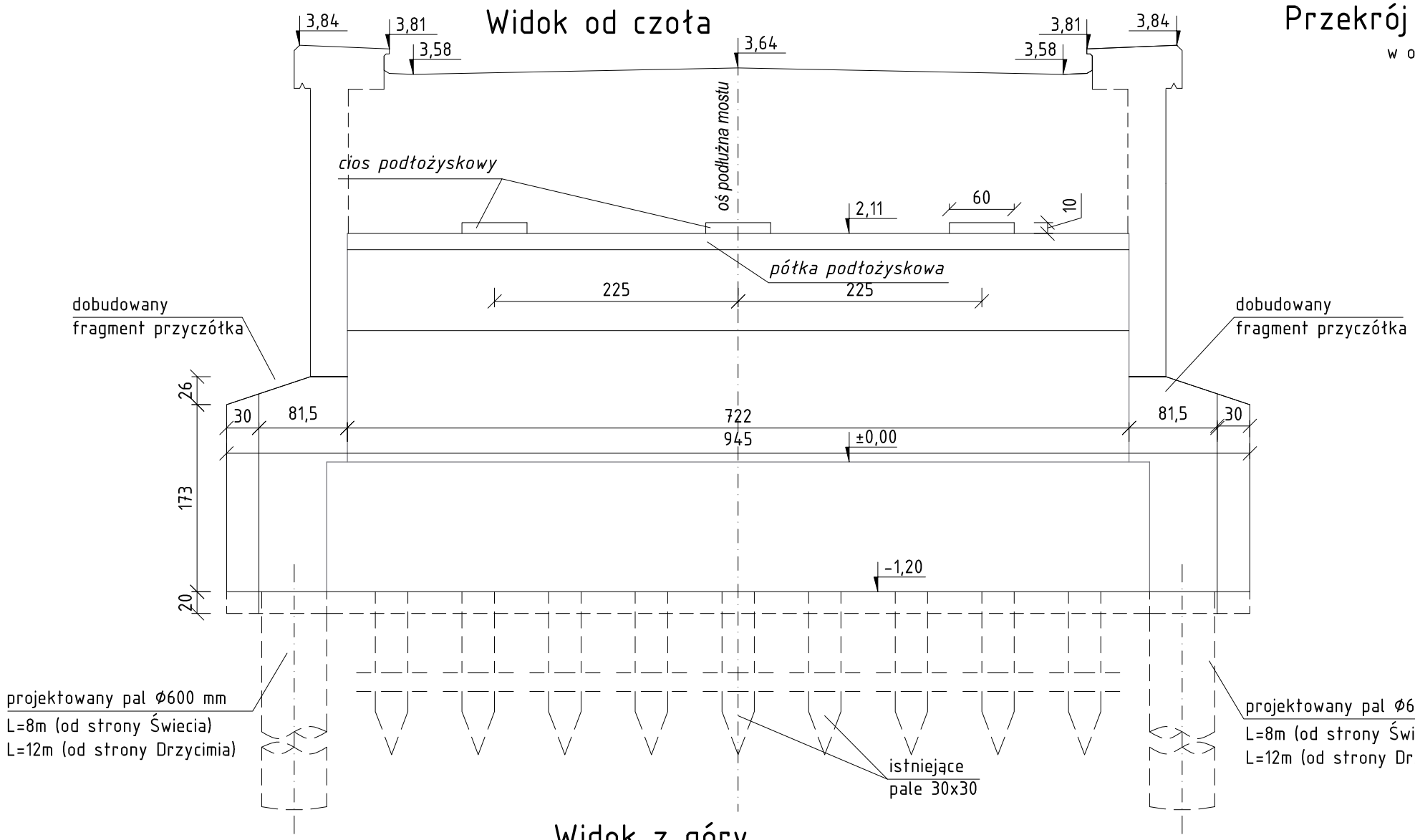

Przekrój poprzeczny

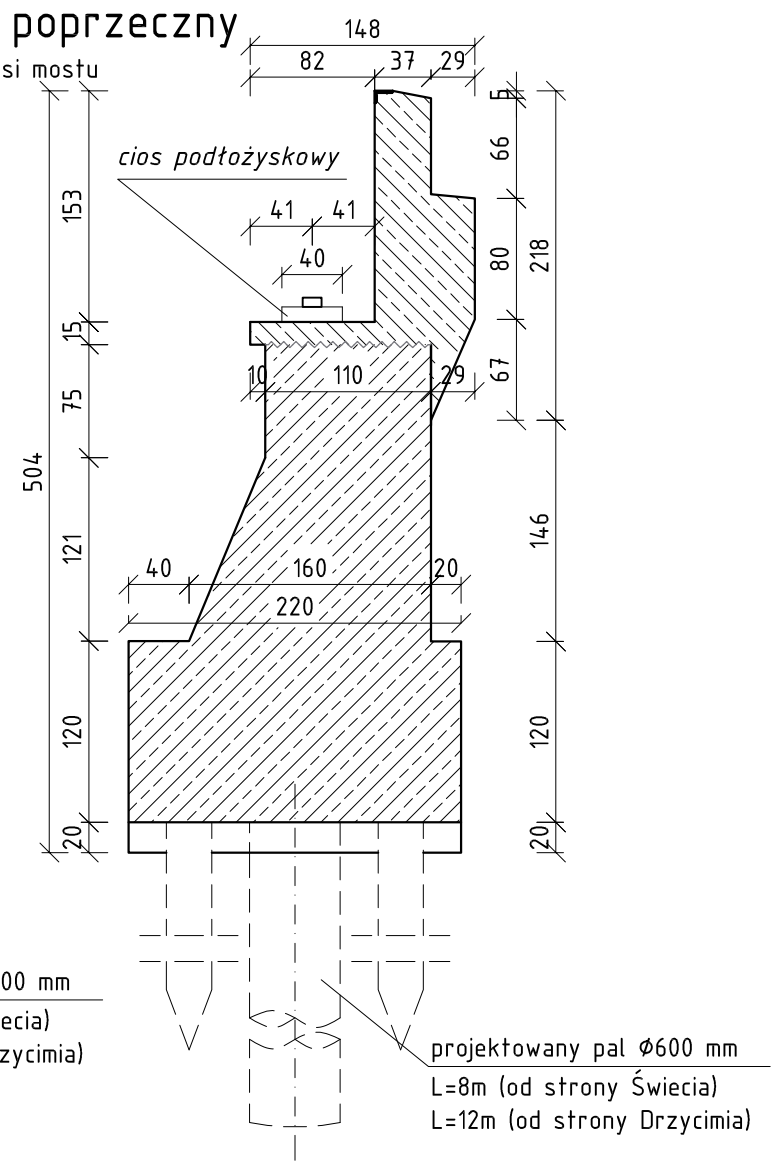

Widok z góry

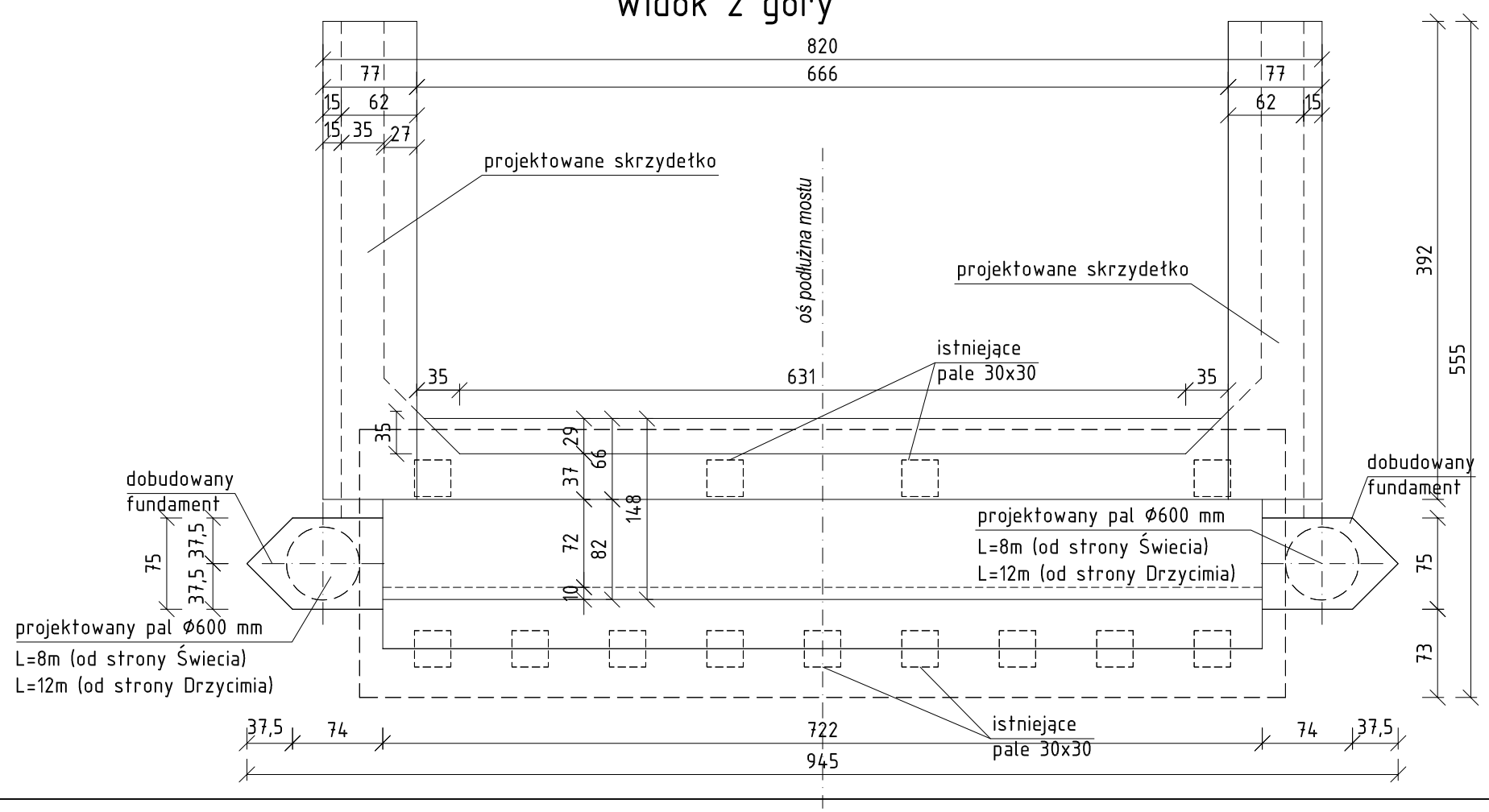

UWAGA:
1) Kolorem szarym zaznaczono obrys istniejącego przyczółka.
2) Wysokość ciosów ustalić po dobraniu łożysk.

ZAMAWIAJĄCY:	**Powiatowy Zarząd Dróg w Świeciu** **ul. Gen. Józefa Hallera 9** **86-100 Świecie**					
WYKONAWCA: MOSKON USŁUGI INŻYNIERSKIE ul. Skromna 14 86-005 Ciele	MOSKON USŁUGI INŻYNIERSKIE					
Nr zlecenia:	Nazwa zadania: **Przebudowa mostu w km 9+264 drogi powiatowej nr 1242 Drzyclm - Sulnówko - Świecie przez rz. Wdę w m. Wyrwa**					
Data: **15.12.2015**	Obiekt: **Most nad rz. Wda w mlejscowoścl Wyrwa**					
Skala: **1:50**	Temat: **Rozbudowa przyczółka - geometria**					
Faza:	Branża:	Projektował:	**mgr inż. Jan Siuda** **NB-7210/28/80** **spec. konstrukcyjno-inżynieryjna**		Nr rys.:	Ilość:
PW	**M**	Weryfikował:	**mgr inż. Marek Rzytelewskl** **KUP/0125/POOM/13** **specjalność mostowa**		**8**	**24**