WIESZAK POD URZĄDZENIA OBCE
LOKALIZACJA

skala 1:20 [cm]

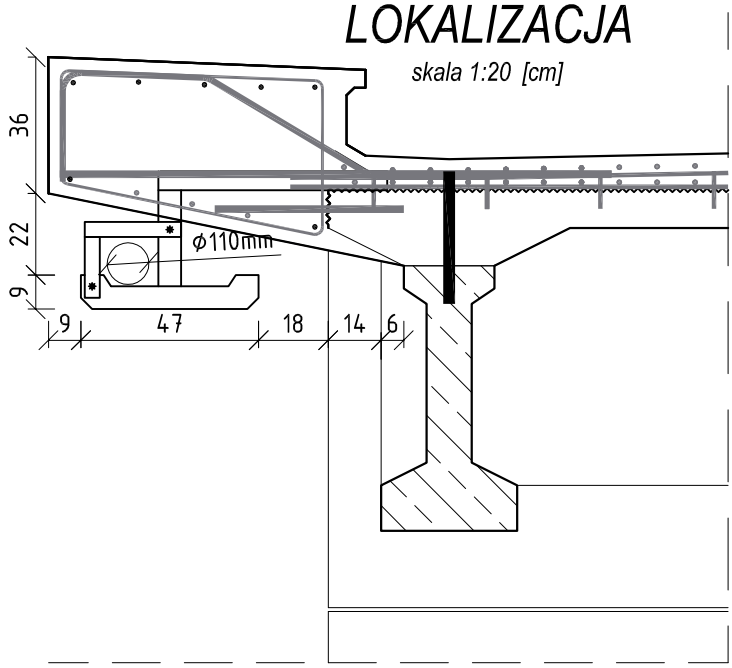

Rozrysowanie blach

skala 1:10 [mm]

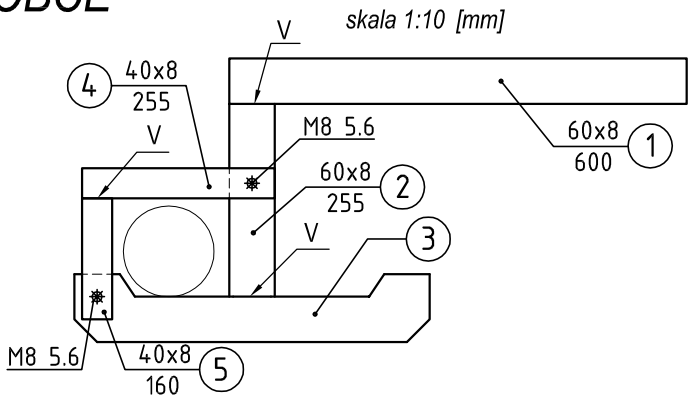

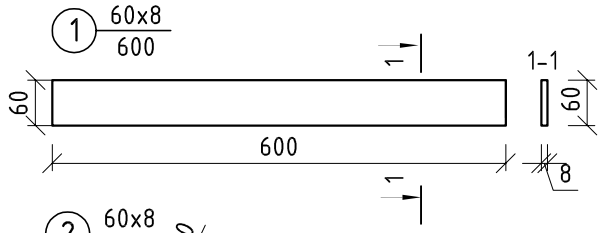

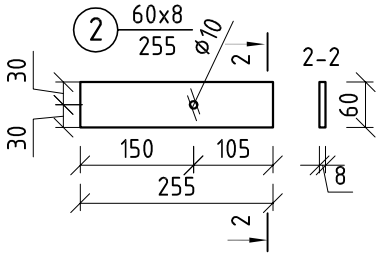

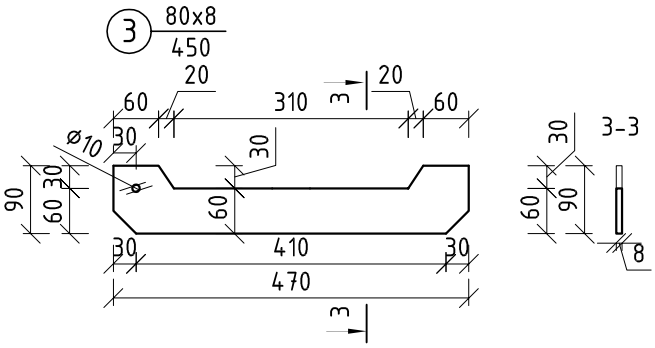

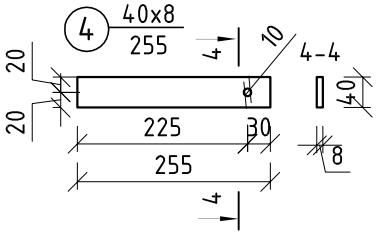

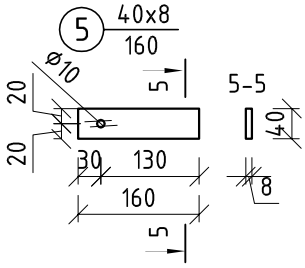

Nr	Przekrój	Długość	Ilość	Długość całkowita	Masa	Masa całkowita	Stal
	[mm]	[m]	[szt.]	[m]	[kg/m]	[kg]	
1	60x8x600	0,600	10	6,000	2,26	22,61	S235
2	60x8x255	0,255	10	2,550	0,96	9,61	S235
3	90x8x470	0,470	10	4,700	2,66	26,56	S235
4	40x8x255	0,255	10	2,550	0,64	6,41	S235
5	40x8x160	0,160	10	1,600	0,40	4,02	S235
6	Śruba M8 k. 5.6 L=250		20		0,01	0,26	S235
					SUMA /kg/	69,46	
					dodatek na spoiny 2%	1,38	
					RAZEM /kg/	71,00	

UWAGA:

1) Wykonać 10 wieszaków.
2) Wieszaki spawać do prętów zbrojeniowych nadbudowy płyty pomostu.
3) Lokalizację urządzenia obcego pozostawia się bez zmian w planie i pionie. Domiary wieszaka podane na rysunku należy traktować jako orientacyjne.
4) Rozstaw wieszaków - 3,00m.
5) Długość rury urządzenia obcego liczona od końców skrzydełek - 35m.

ZAMAWIAJĄCY: **Powiatowy Zarząd Dróg w Świeciu**
ul. Gen. Józefa Hallera 9
86-100 Świecie

WYKONAWCA:

MOSKON USŁUGI INŻYNIERSKIE
ul. Skromna 14
86-005 Ciele

MOSKON USŁUGI INŻYNIERSKIE

Nr zlecenia:		Nazwa zadania: **Przebudowa mostu w km 9+264 drogi powiatowej nr 1242 Drzycim - Sulnówko - Świecie przez rz. Wdę w m. Wyrwa**				
Data: **15.12.2015**		Obiekt: **Most nad rz. Wda w miejscowości Wyrwa**				
Skala: **1:10 1:20**		Temat: **Wieszak pod urządzenia obce**				
Faza:	Branża:	Projektował:	**mgr inż. Jan Sluda NB-7210/28/80 spec. konstrukcyjno-inżynieryjna**		Nr rys.:	Ilość:
PW	**M**	Weryfikował:	**mgr inż. Marek Rzytelewski KUP/0125/POOM/13 specjalność mostowa**		**21**	**24**